9. Exploded views

9.1 WC-1

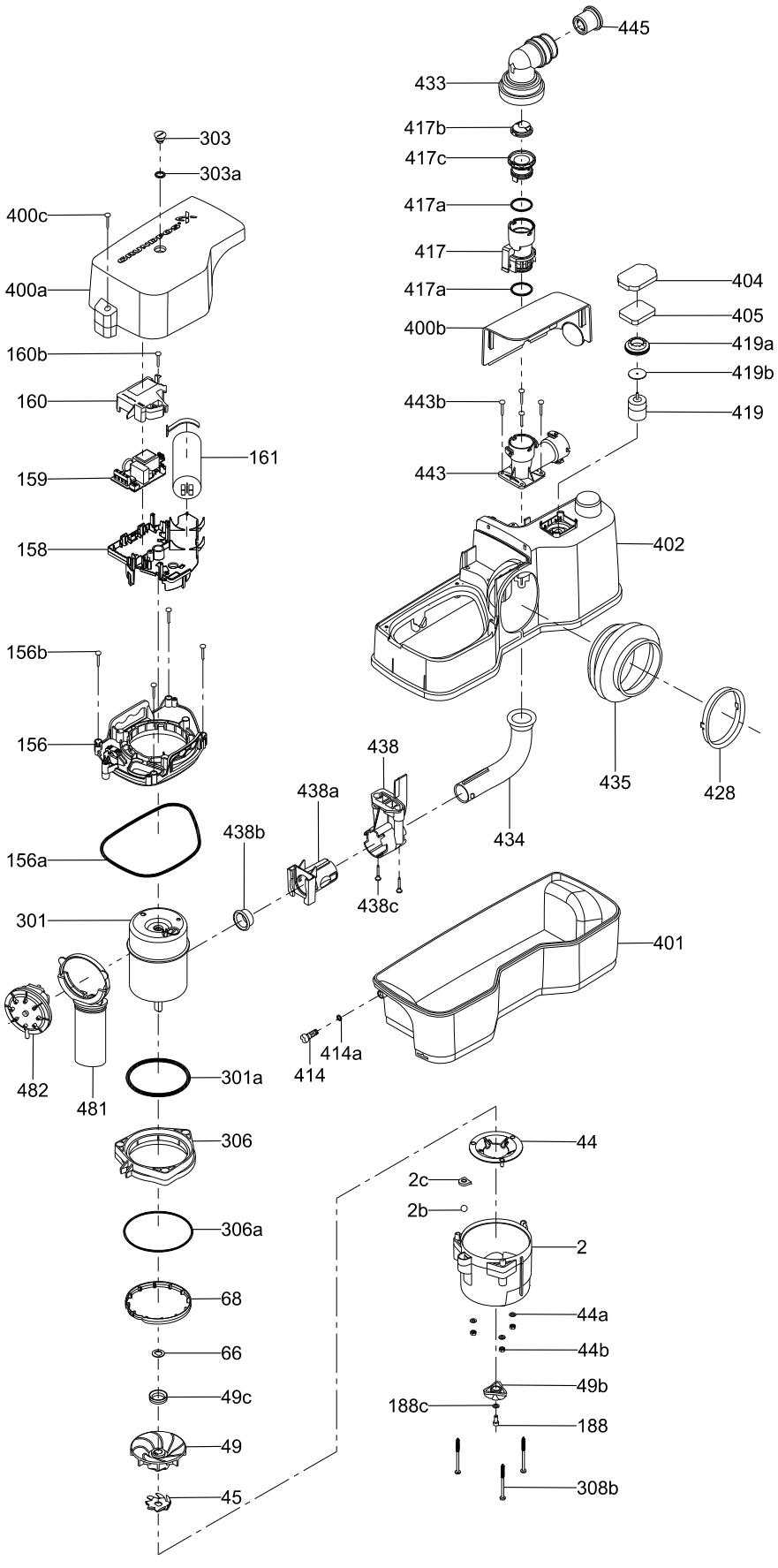

TM05 0003 0911

9.2 WC-3

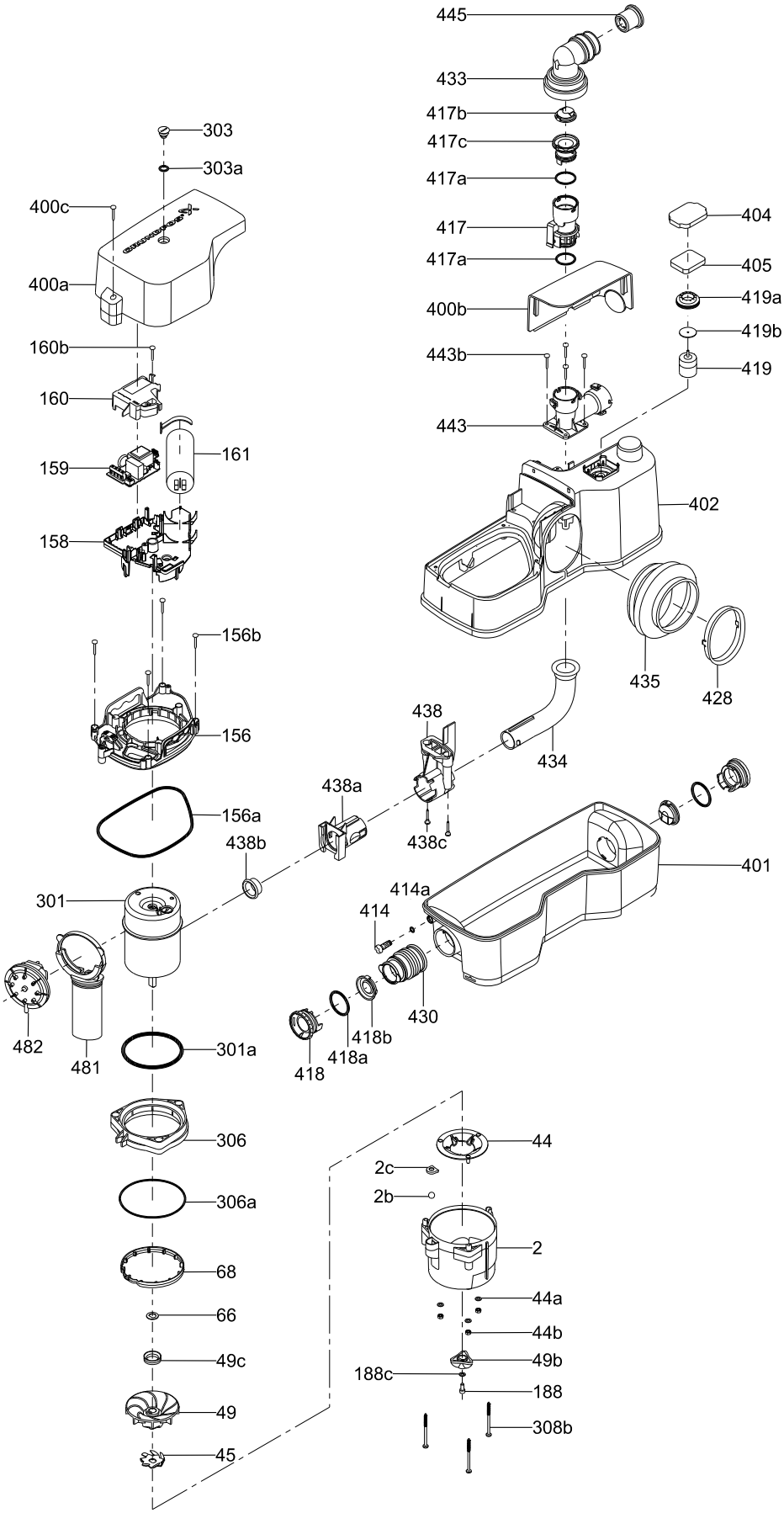

TM05 0004 0911

9.3 CWC-3

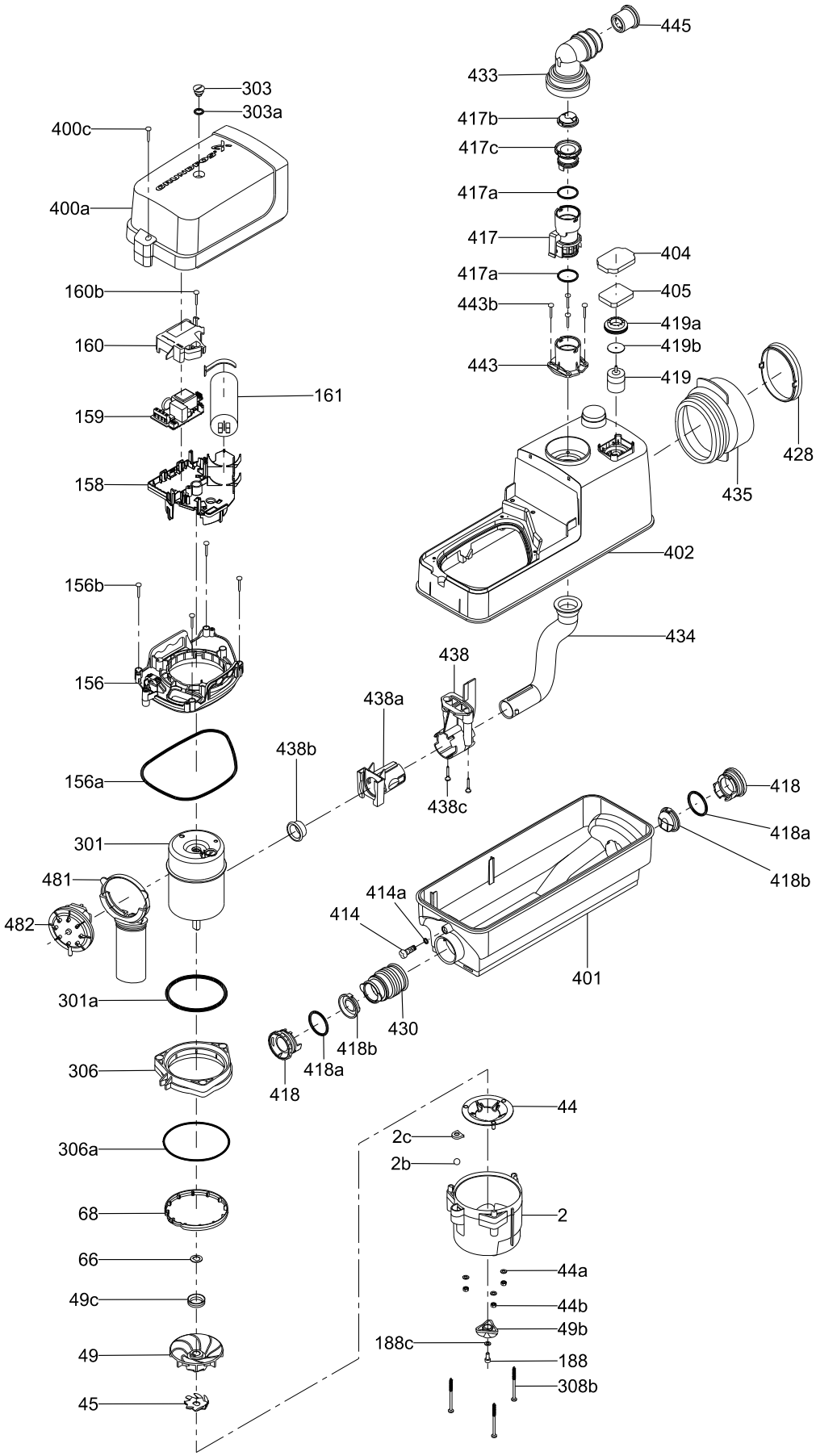

TM05 0002 0911

9.4 C-3

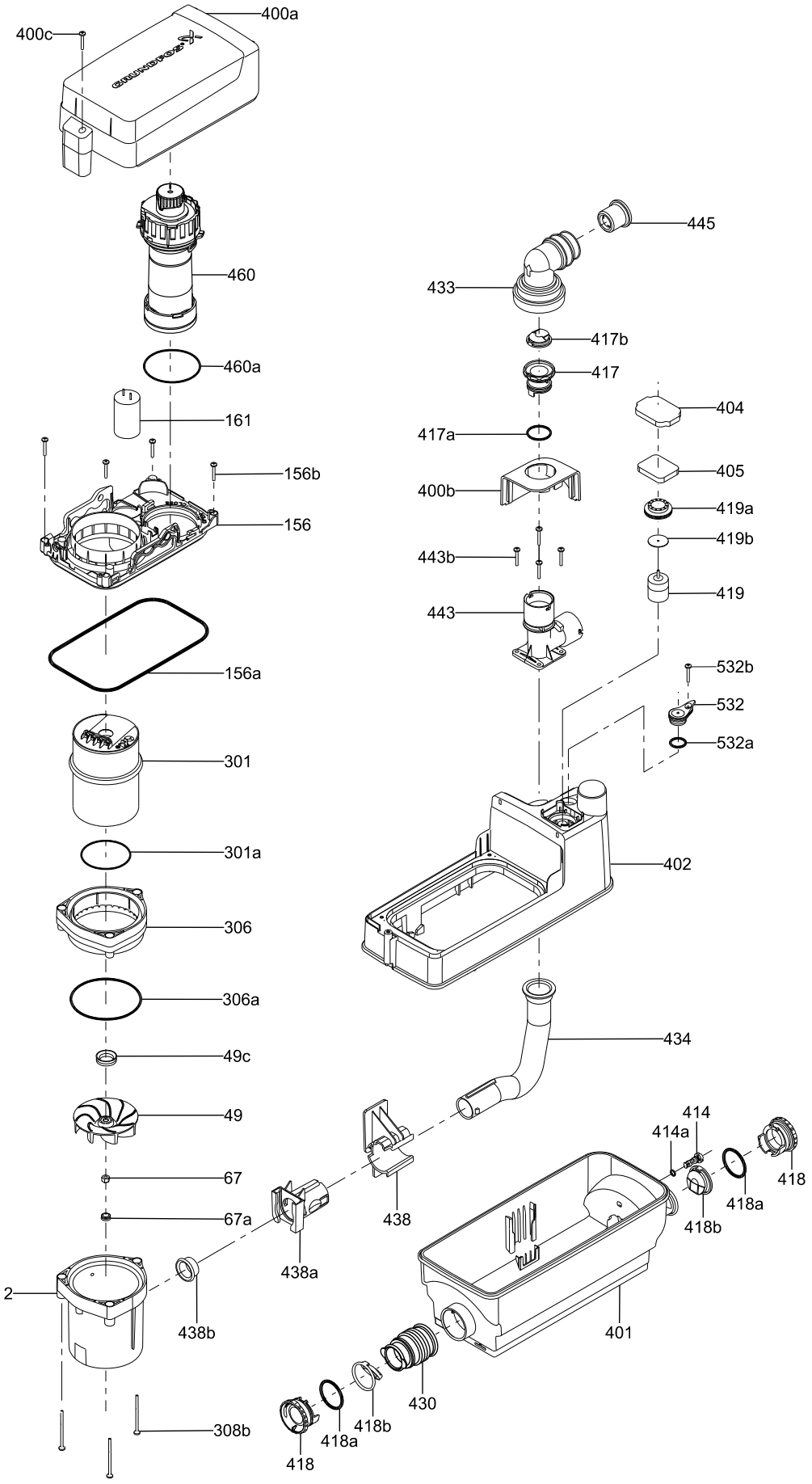

TM05 0001 0911

9.5 D-2

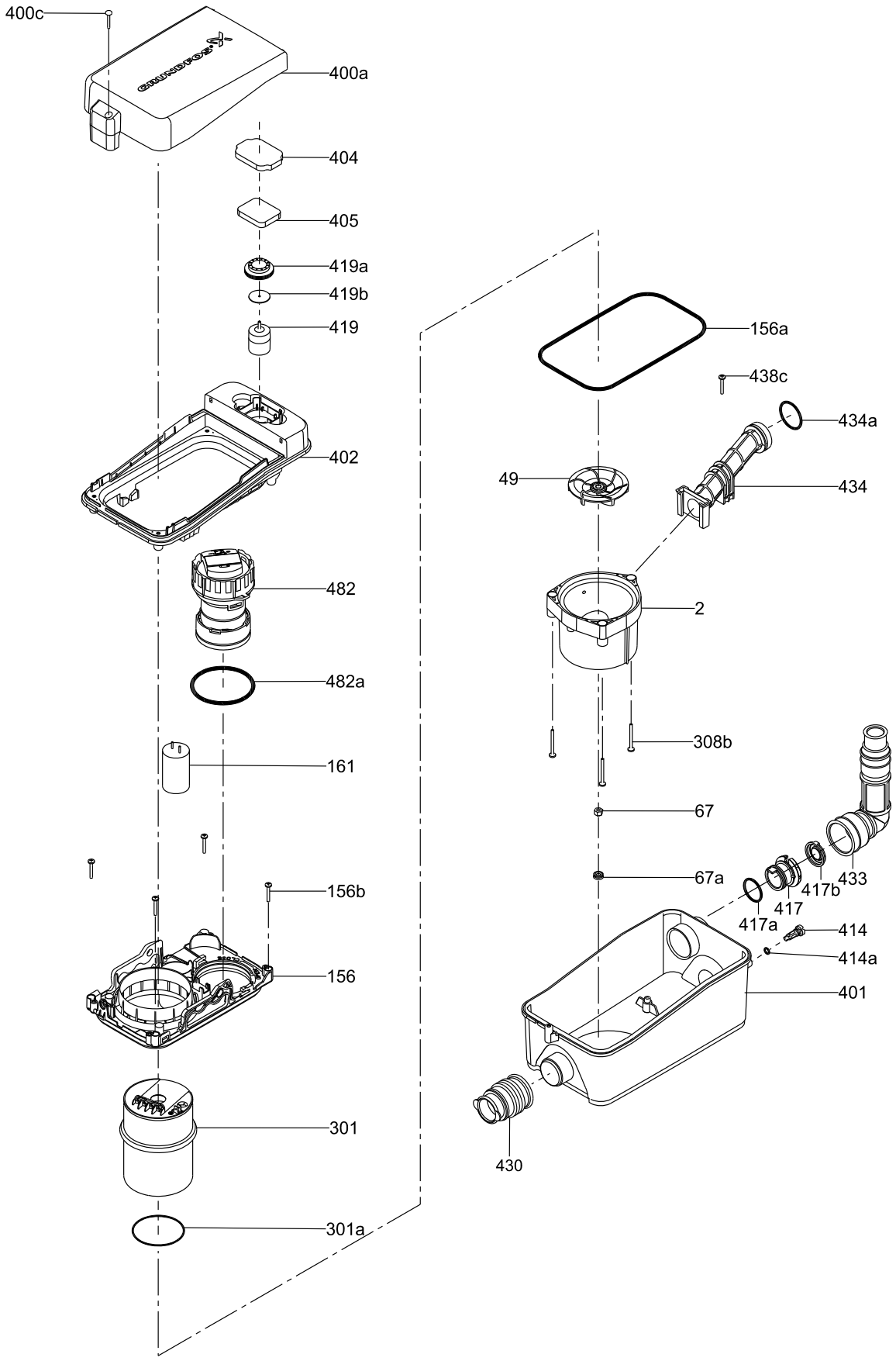

TM05 0005 0911